GDF46-18Z/1.5 220V接线盒外形图

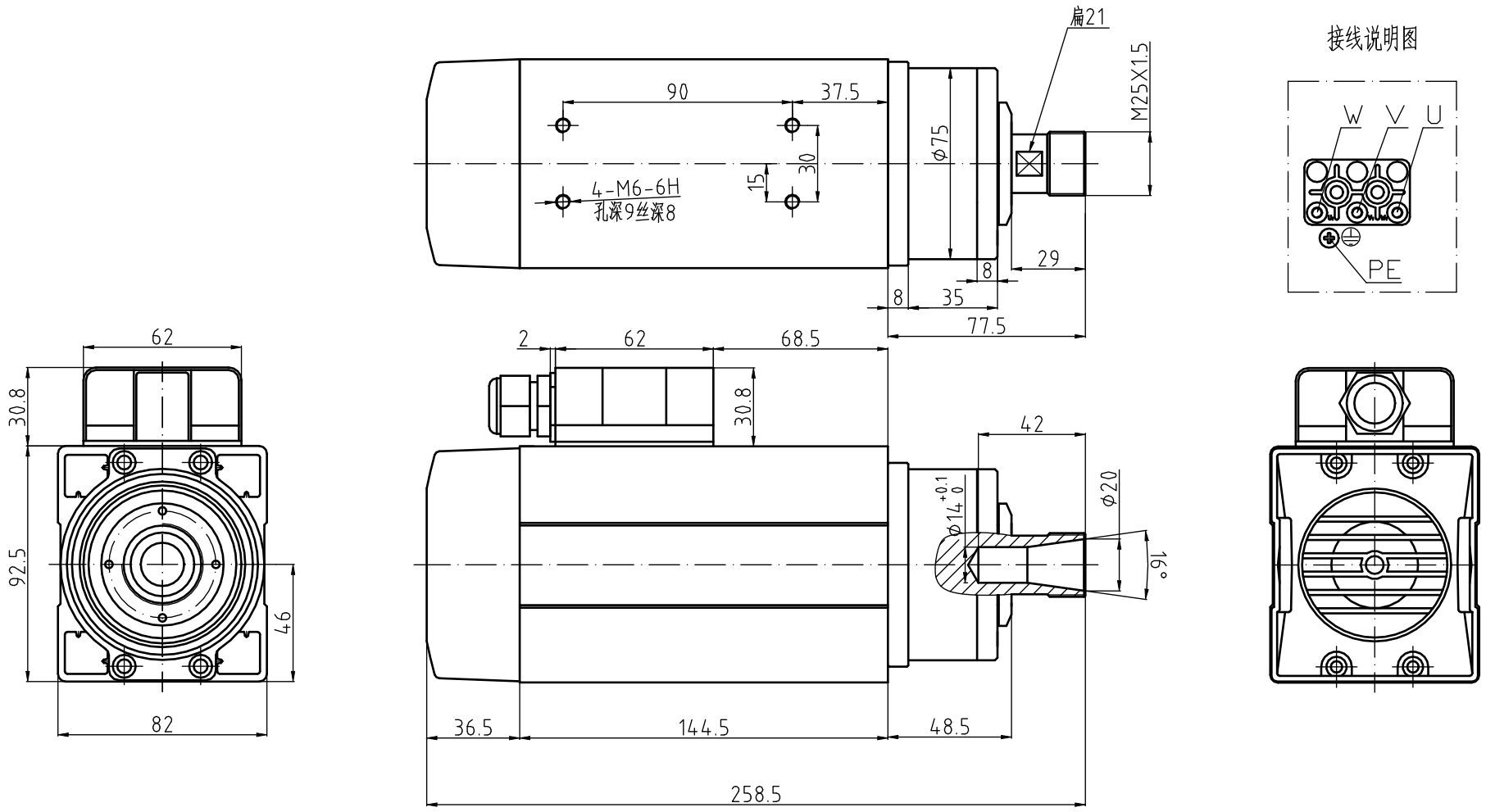

GDF46-18Z/1.5

功率 1.5kw	重量:6KG
电压 220V	ER螺帽:ER20
电流 5.6A	冷却方式：风冷
频率 300Hz	轴承润滑方式：脂润滑
转速 18000r/min	高精度角接触球轴承:2X7005C P4/1X6002V P5
	旋转方向：从轴伸端看为逆时针方向

特别注意：按装固定螺钉时必须涂上螺纹胶或加上弹簧垫圈以防止松动！