GDF60-18Z/7.5 220V外形图

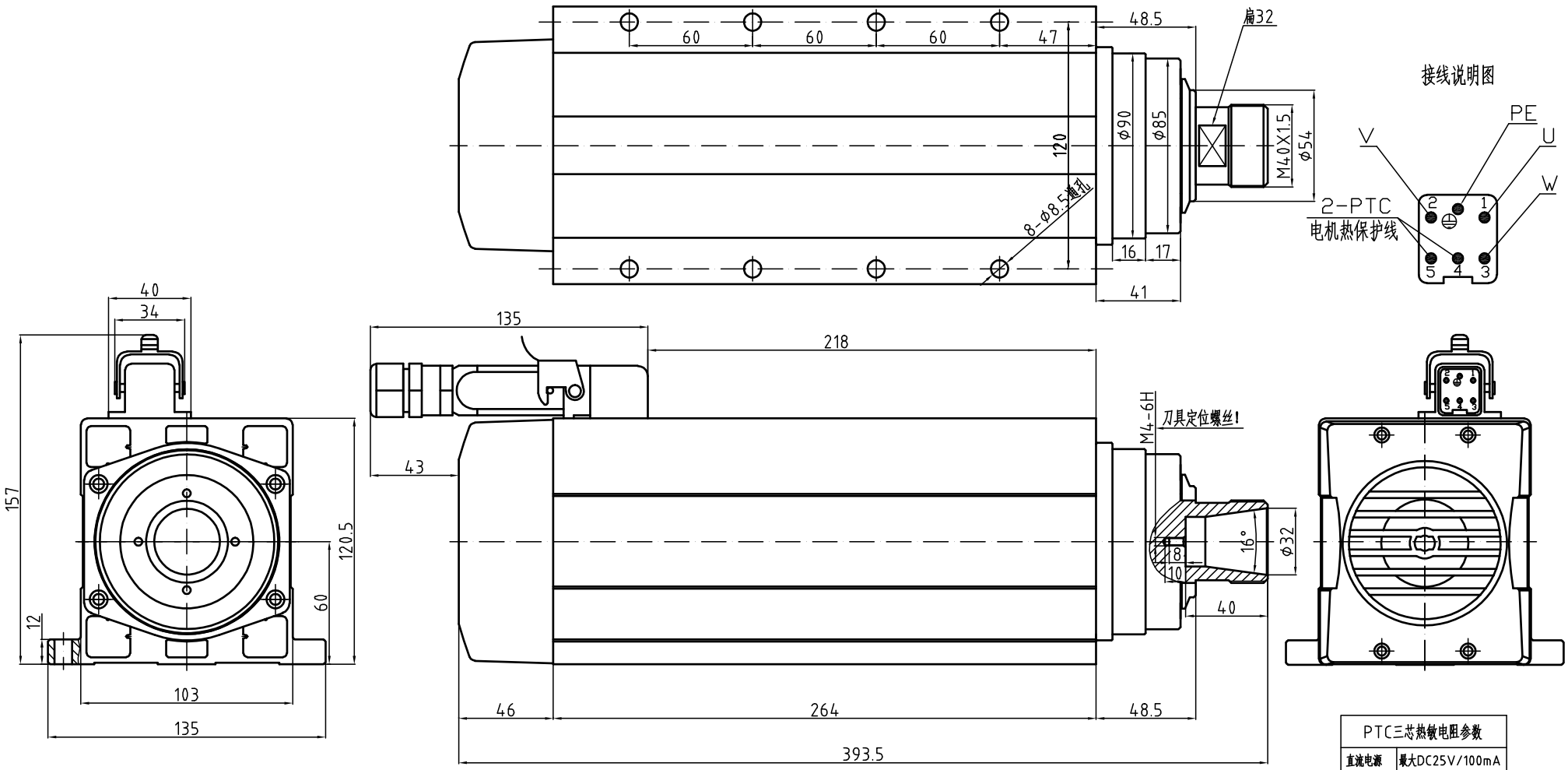

GDF60-18Z/7.5

功率 7.5kw	重量:16KG
电压 220V	ER螺帽:ER32
电流 26.0A	冷却方式：风冷
频率 300Hz	轴承润滑方式：脂润滑
转速 18000r/min	高精度角接触球轴承:2X7008C P4/2X7004C P4
	旋转方向：从轴伸端看为逆时针方向

特别注意：按装固定螺钉时必须涂上螺纹胶或加上弹簧垫圈以防止松动！

PTC三芯热敏电阻参数	
直流电源	最大DC25V/100mA
-20~25℃	≤300Ω
≤90℃	≤750Ω
105℃	≤1650Ω
110℃	额定动作温度
115℃	≥3990Ω
≥125℃	≥12KΩ
≤160℃	最高存放温度